Informații despre produs

31 21 160

Clește de prindere

(clește-ac)

- Clești de precizie pentru lucrări de foarte fine de montaj, îndoire și ajustare
- Cu o formă subțire și ergonomică, pentru lucrări în locuri greu accesibile

- Suprafețe de apucare șlefuite neted
- Muchii șanfrenate cu grijă

General	
Article No.	31 21 160
EAN	4003773046790
pliers	negru atramentisat
head	polished
handles	acoperite cu plastic
Greutate	97 g
Dimensiuni	160 x 55 x 15 mm
Standard	

Atribute tehnice	
Grosime falcă (articulație) (T1)	7,5 mm
Lățime vârfuri (W4)	1,8 mm
Tip Thickness (T2)	2,5 mm
Lungime suprafață de prindere (L4)	27,0 mm
Lungime falcă (L3)	55,0 mm
Lățimea capului (W3)	16,0 mm

Modificări tehnice și erori rezervate

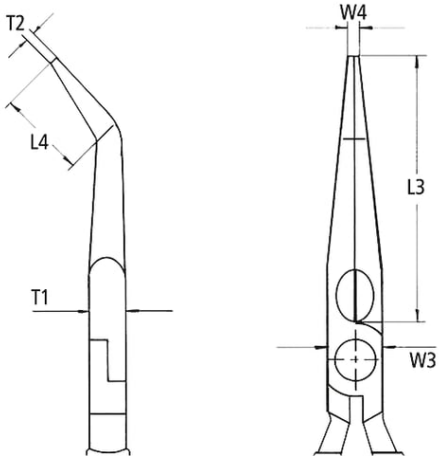
T2
L4
T1
W4
L3
W3